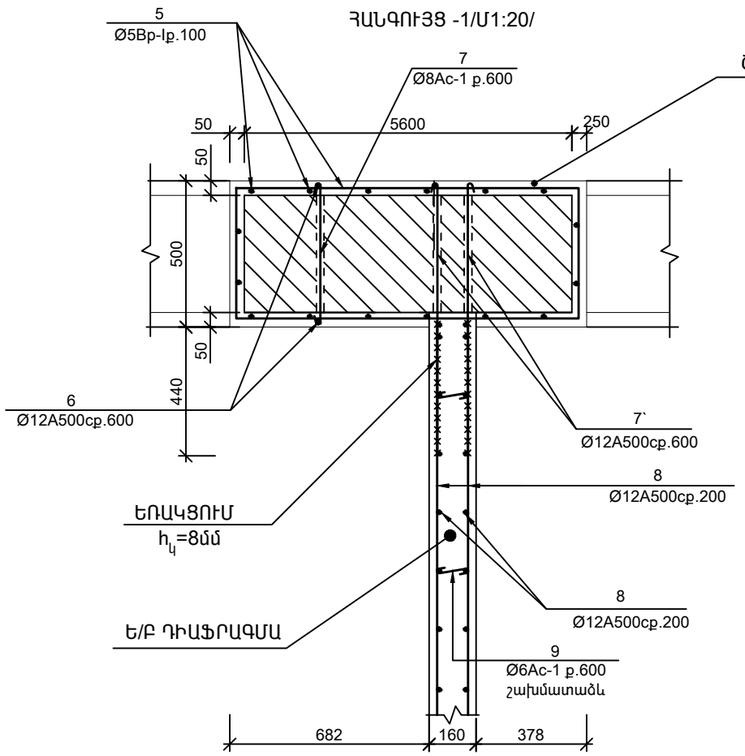

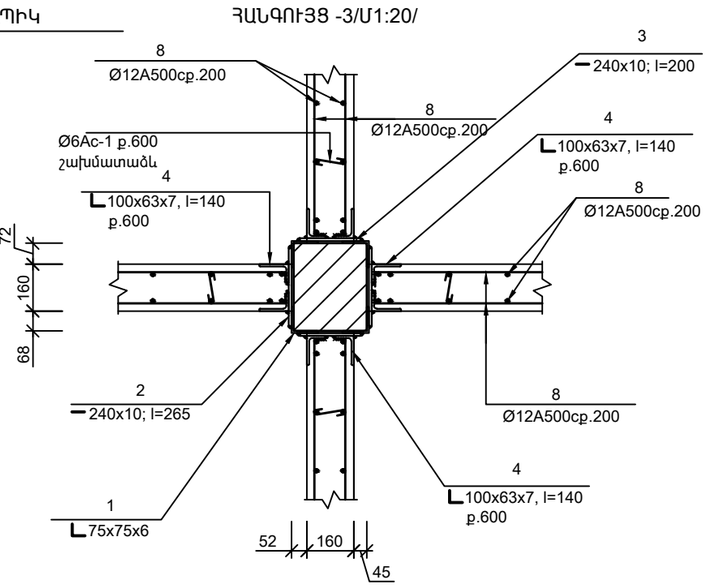

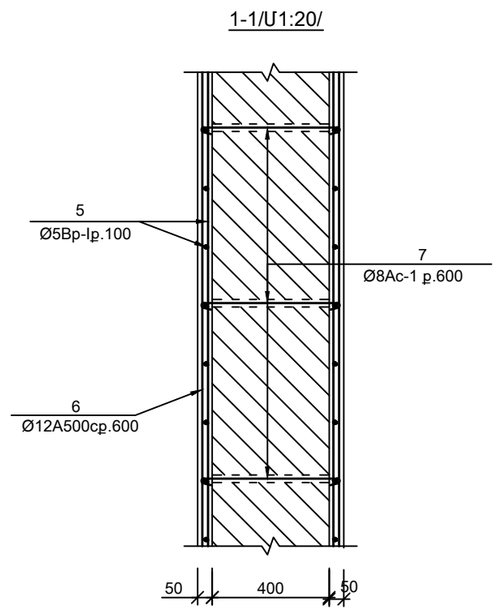

ՏԵՍՔ 1 Մ1:40

ԱՆՑՔԵՐԻ ԲԱՑՈՒՄ ՊԱՏԵՐԻ ՄԵՋ ՇԱՊԻԿԻ ՀԱՄԱՐ Φ12 L=500ՄՄ - 1545 ՀԱՏ
ԱՆՑՔԵՐԻ ԼՑԱՓԱԿՈՒՄ ՊՈԼԻՄԵՐՑԵՄԵՆՏԱՅԻՆ ՇԱՂԱԽՈՎ - 87.4 դմ ^{3}

ԱՆՑՔԵՐԻ ԲԱՑՈՒՄ ՊԱՏԵՐԻ ՄԵՋ Ե/Բ ԴԻԱՖՐԱԳՄԱՆԵՐԻ ՀԱՄԱՐ Φ16 L=500ՄՄ - 192 ՀԱՏ
ԱՆՑՔԵՐԻ ԼՑԱՓԱԿՈՒՄ ՊՈԼԻՄԵՐՑԵՄԵՆՏԱՅԻՆ ՇԱՂԱԽՈՎ - 19.3 դմ ^{3}

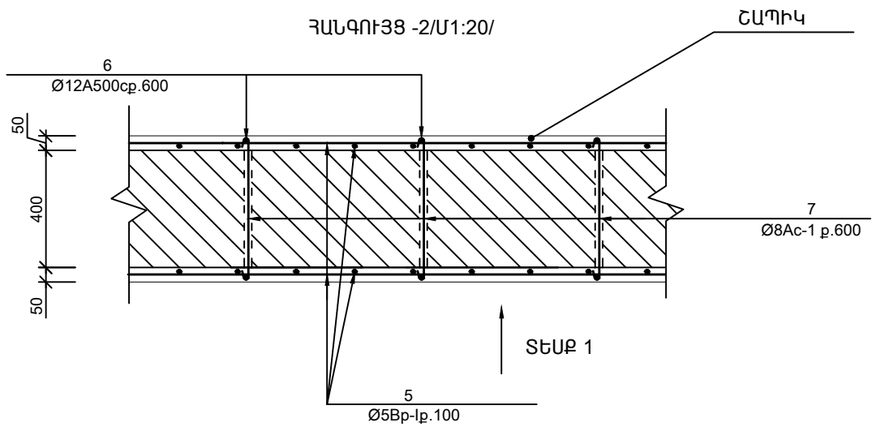

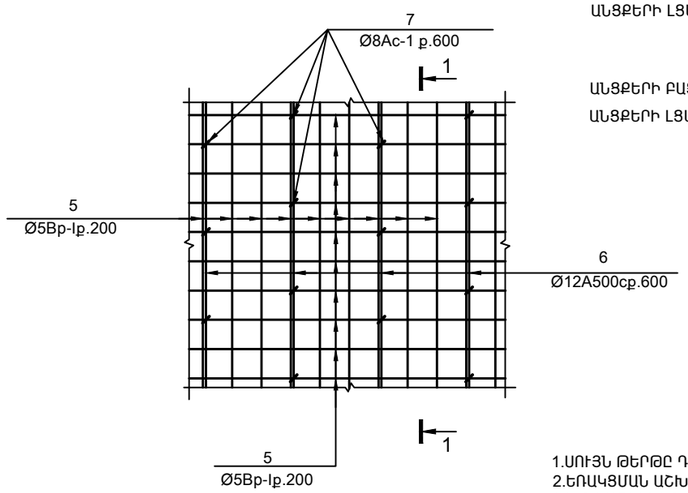

ԾԱՆՈԹՈՒԹՅՈՒՆ
1.ՍՈՒՅՆ ԹԵՐԹԸ ԴԻՏԵԼ ՃՇ- ԹԵՐԹԵՐԻ ՀԵՏ ՀԱՄԱՏԵՂ
2.ԵՌԱԿՑՄԱՆ ԱՇԽԱՏԱՆՔՆԵՐԸ ԻՐԱԿԱՆԱՑՆԵԼ Ֆ42A ՏԻՊԻ ԷԼԵԿՏՐՈԴՆԵՐՈՎ
3.Ե/Բ ՇԱՊԻԿՆԵՐԻ ԻՐԱԿԱՆԱՑՆԵԼ ՑԵՄԵՆՏԱՎԱՋԵ ՇԱՂԱԽՈՎ M100 ՄԱԿՆԻՇԻ

Տնօրեն	Մ.Հուսնյան		TGQ - 07 ԾԱՂԿԱՇԵՆԻ ՄԻՋՆԱԿԱՐԳ ԴՊՐՈՑԻ ՎԵՐԱԿԱՌՈՒՑՈՒՄ			
ՆԳՃ	Ստեփանյան					
Նախագծեց	Խաստյան		Ճարտարապետաշինարարական մաս	փուլ	թերթ	թերթեր
Ստուգեց	Մ.Հուսնյան			ԱՆ	ՃՇ-33	59
			ՀԱՆԳՈՒՅՑՆԵՐ: ԿՏՐՎԱԾՔՆԵՐ:	«ՄԱՌԱ ԵՎ ԴՈՒՍՏՐԵՐ» ՍՊԸ		